

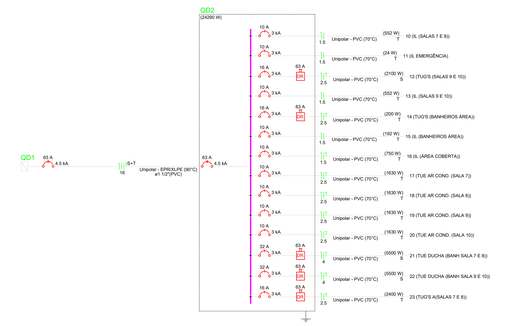

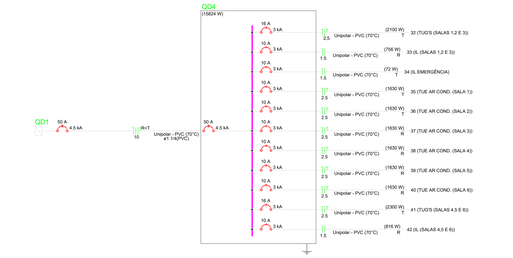

Quadro de Cargas (QD1) - Pavimento

Circuito	Descrição	Esquema	Método de inst.	Tensão (V)	Iluminação (W) 6	18	24	36	100	Tomadas (W) 600	2900	5500	7500	Pot. total (VA)	Pot. total (W)	Fases	Pot. - R (W)	Pot. - S (W)	Pot. - T (W)	FCT	FCA	Ib' (A)	Ip (A)	Seção (mm²)	Ib (A)	Icc (kA)	Disj (A)	dV parc (%)	dV total (%)	Status
QD3		2F+N+T	D	380/220 V										21894	20456	R+S	7456	13000		1.00	1.00	56.9	56.9	16	79.0	4.5	63	2.94	3.87	OK
QD4		2F+N+T	B1	380/220 V										17574	15824	R+T	8092		7732	1.00	1.00	40.9	40.9	10	30.0	4.5	50	0.00	0.93	OK
1	TUG´S (SECRETARIA)	F+N+T	B1	220 V				3						333	300	R	300			1.00	1.00	1.5	1.5	2.5	24.0	3	16	0.08	1.01	OK
2	IL (SECRETARIA)	F+N	B1	220 V		1		6						227	204	R	204			1.00	1.00	0.9	1.0	1.5	17.5	3	10	0.09	1.02	OK
3	IL (CORREDOR)	F+N	B1	220 V	9									180	162	R	162			1.00	1.00	0.8	0.8	1.5	17.5	3	10	0.28	1.21	OK
4	IL (BANHEIROS)	F+N	B1	220 V			5							133	120	R	120			1.00	1.00	0.6	0.6	1.5	17.5	3	10	0.06	0.99	OK
5	IL EMERGÊNCIA (SECRETARIA E BANHEIROS)	F+N	B1	220 V	2									12	12	R	12			1.00	1.00	0.0	0.1	1.5	17.5	4.5	10	0.00	0.93	OK
6	IL (FACHADA)	F+N	B1	220 V		1		4						153	138	R	138			1.00	1.00	0.7	0.7	1.5	17.5	4.5	10	0.02	0.95	OK
7	ALARME DE INCENDIO	F+N+T	B1	220 V					1					111	100	R	100			1.00	1.00	0.5	0.5	2.5	24.0	4.5	10	0.02	0.95	OK
8	TUE AR COND. (SALA DOS PROFESSORES)	F+N+T	B1	220 V						1				1208	1085	R	1085			1.00	1.00	5.5	5.5	2.5	24.0	4.5	10	0.39	1.33	OK
9	TUE AR COND. (SALA DIRETOR)	F+N+T	B1	220 V						1				906	815	R	815			1.00	1.00	4.1	4.1	2.5	24.0	4.5	10	0.31	1.24	OK
QD3		2F+N+T	D	380/220 V										20883	24290	S+T			13100	11190	1.00	1.00	61.7	61.7	16	79.0	4.5	63	1.52	2.45	OK
TOTAL					2	10	6	4	5	4	5	1	1	66712	63506	R+S+T	16464	26100	18922											

Quadro de Cargas (QD2) - Pavimento

Circuito	Descrição	Esquema	Método de inst.	Tensão (V)	Iluminação (W) 6	18	24	36	100	Tomadas (W) 600	2900	5500	7500	Pot. total (VA)	Pot. total (W)	Fases	Pot. - R (W)	Pot. - S (W)	Pot. - T (W)	FCT	FCA	Ib' (A)	Ip (A)	Seção (mm²)	Ib (A)	Icc (kA)	Disj (A)	dV parc (%)	dV total (%)	Status
10	IL (SALAS 7 E 8)	F+N	B1	220 V						4	2	12		613	552	T				1.00	1.00	3.5	2.8	1.5	17.5	3	10	0.10	2.55	OK
11	IL EMERGÊNCIA	F+N	B1	220 V	4									24	24	T				1.00	0.70	0.1	0.1	1.5	17.5	3	10	0.02	2.47	OK
12	TUG'S (SALAS 9 E 10)	F+N+T	B1	220 V							21			2333	2100	S			2100	1.00	0.70	11.5	10.6	2.5	24.0	3	16	0.45	2.90	OK
13	IL (SALAS 9 E 10)	F+N	B1	220 V		4	2	12						613	552	T				1.00	0.70	4.5	2.8	1.5	17.5	3	10	0.11	2.56	OK
14	TUG'S (BANHEIROS ÁREA)	F+N+T	B1	220 V				2						222	200	T				1.00	0.70	1.4	1.0	2.5	24.0	3	16	0.00	2.45	OK
15	IL (BANHEIROS ÁREA)	F+N	B1	220 V			8							192	150	T				1.00	0.70	1.4	1.0	1.5	17.5	3	10	0.03	2.48	OK
16	IL (ÁREA COBERTA)	F+N+T	B1	220 V				20						830	750	T				1.00	0.70	5.4	3.8	1.5	17.5	3	10	1.12	3.57	OK
17	TUE AR COND. (SALA 7)	F+N+T	B1	220 V					1					1811	1630	T				1.00	0.80	10.3	8.2	2.5	24.0	3	10	0.80	3.25	OK
18	TUE AR COND. (SALA 8)	F+N+T	B1	220 V					1					1811	1630	T				1.00	0.80	10.3	8.2	2.5	24.0	3	10	0.00	2.45	OK
19	TUE AR COND. (SALA 9)	F+N+T	B1	220 V					1					1811	1630	T				1.00	0.80	10.3	8.2	2.5	24.0	3	10	0.00	2.45	OK
20	TUE AR COND. (SALA 10)	F+N+T	B1	220 V					1					1811	1630	T				1.00	0.70	11.8	8.2	2.5	24.0	3	10	0.00	2.45	OK
21	TUE DUCHA (BANH SALA 7 E 8)	F+N+T	B1	220 V									1	6111	5500	S			5500	1.00	1.00	27.8	27.8	4	32.0	3	32	1.97	4.42	OK
22	TUE DUCHA (BANH SALA 9 E 10)	F+N+T	B1	220 V									1	6111	5500	S			5500	1.00	1.00	27.8	27.8	4	32.0	3	32	1.59	4.04	OK
23	TUG'S A(SALAS 7 E 8)	F+N+T	B1	220 V							24			2667	2400	T				1.00	1.00	12.1	12.1	2.5	24.0	3	16	0.00	2.45	OK
TOTAL					4	2	8	12	44	47	4	2		26983	24290	S+T	0	13100	11190											

Quadro de Cargas (QD3) - Pavimento

Circuito	Descrição	Esquema	Método de inst.	Tensão (V)	Iluminação (W) 6	18	24	36	Tomadas (W) 100	600	2900	5500	7500	Pot. total (VA)	Pot. total (W)	Fases	Pot. - R (W)	Pot. - S (W)	Pot. - T (W)	FCT	FCA	Ib' (A)	Ip (A)	Seção (mm²)	Ib (A)	Icc (kA)	Disj (A)	dV parc (%)	dV total (%)	Status
24	TUG'S (LAVANDERIA E BANHEIRO)	F+N+T	B1	220 V						5	3			2556	2300	R	2300			1.00	1.00	11.6	11.6	2.5	24.0	3	16	0.46	4.33	OK
25	IL (LAV, BANHEIRO E CORREDOR)	F+N	B1	220 V	2	3								120	108	R	108			1.00	1.00	0.4	0.5	1.5	17.5	3	10	0.04	3.91	OK
26	IL (EMERGÊNCIA)	F+N	B1	220 V	2									12	12	R	12			1.00	1.00	0.0	0.1	1.5	17.5	3	10	0.00	3.88	OK
27	TUE AR COND. (COZINHA)	F+N+T	B1	220 V							1			3222	2900	R	2900			1.00	1.00	14.6	14.6	2.5	24.0	3	16	0.56	4.43	OK
28	TUG'S (COZINHA E DEPÓSITO)	F+N+T	B1	220 V					18					2000	1800	R	1800			1.00	1.00	9.1	9.1	2.5	24.0	3	16	0.47	4.34	OK
29	TUE (TORNEIRA ELÉTRICA)	F+N+T	B1	220 V								1		6111	5500	S		5500		1.00	1.00	27.8	27.8	4	32.0	3	32	1.09	4.57	OK
30	IL (COZINHA E DEPÓSITO)	F+N	B1	220 V			2	8						373	336	R	336			1.00	1.00	1.7	1.7	1.5	17.5	3	10	0.35	4.22	OK
31	TUE CHUVEIRO (BANHEIRO)	F+N+T	B1	220 V									1	7500	7500	S			7500	1.00	1.00	34.1	34.1	6	41.0	3	40	0.61	4.48	OK
TOTAL					2	3	2	8	23	3	1	1	1	21894	20456	R+S	7456	13000	0											

Quadro de Demanda (QM1) - Pavimento

Tipo de carga	Potência instalada (kVA)	Fator de demanda (%)	Demanda (kVA)
Chuveiros, ferros elétricos, aquecedores de água (Não residencial)	25.63	76.00	19.63
Condicionador de ar tipo janela (Não residencial)	23.44	100.00	23.44
Iluminação e TUG's (Escolas e semelhantes)	12.00	100.00	12.00
	9.32	50.00	4.16
Uso Específico	0.11	100.00	0.11
		TOTAL	59.35

Legenda de Símbolo - Pavimento

1	28 30 1.5
2	30 1x11 1.5
3	28 30 1x11 1.5
4	24 25 1x11 1.5
5	30 1x11 #1
6	26 28 30 1.5 1.5
7	26 28 30 1x11 1.5 1.5
8	24 26 28 30 1.5 1.5 1.5
9	24 25 26 1.5 1.5
10	11 14 15 16 1.5 1.5 1.5
11	11 12 13 14 15 16 20 1.5 1.5 1.5 1.5 1.5
12	32 33 34 35 36 1.5 1.5
13	11 12 13 14 15 16 20 1.5 1.5 1.5 1.5 1.5
14	11 12 13 14 15 16 20 1.5 1.5 1.5 1.5 1.5
15	10 11 17 18 1.5 1.5
16	2 4 5 1.5 1.5 1.5
17	QD2 1.5
18	QD3 2.5
19	1 2 3 7 8 9 1.5 1.5

Legenda - Pavimento

- 2 Tomadas médias a 1,20m do piso
- Bloco autônomo ilum. emergência na parede
- Caixa de passagem 10x10 instalada na cobertura metálica
- Caixa de passagem 40x40 no piso tampa de concreto reforçado
- Poste de concreto Duplo T Concreto 9 - 3000daN
- Fotocélula
- Interruptor paralelo 1 tecla - 1,20m do piso
- Interruptor paralelo 2 teclas - 1,20m do piso
- Interruptor paralelo 3 teclas - 1,20m do piso
- Interruptor paralelo e Tomada hexagonal a 1,20m do piso
- Interruptor simples 1 tecla - 1,20m do piso
- Interruptor simples 2 teclas - 1,20m do piso
- Interruptor simples 3 teclas - 1,20m do piso
- Interruptor simples e Tomada hexagonal a 1,20m do piso
- Luminária LED 18W / 24W
- Refletor Led Instalado em braço curvo 1m (fachada) LED 30W
- Luminária LED 36W
- 16 g1 36W — Luminária LED 36W Instalado em Cobertura metálica
- Arandela Parede 15W
- Quadro de distribuição
- Quadro de medição MEE padrão Celesc, Disjuntor tripolar 100A
- Tomada alta a 2,20m do piso
- Tomada baixa a 0,30m do piso
- Tomada média a 1,20m do piso

VISTA FRONTAL

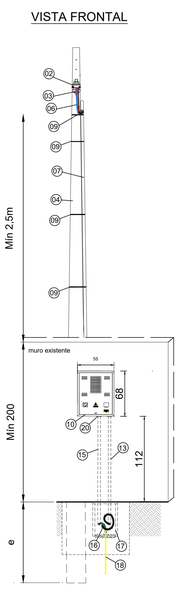

VISTA LATERAL

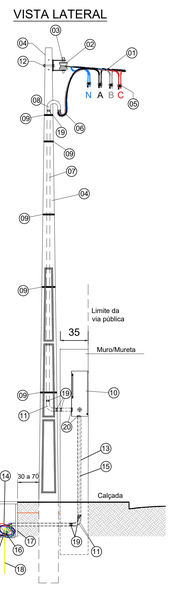

VISTA SUPERIOR

Legenda - Entrada de Energia	
01	Ramal de Conexão
02	Isolador Roldana
03	Armação Secundária
04	Poste Particular de concreto 9/3000daN
05	Conector tipo perfurante ou cunha
06	Ramal de Entrada 3X1X25mm²+25mm²
07	Eletroduto do Ramal de Entrada - 2" PVC
08	Curva de 180° ou cabeçote - 2"
09	Fita de aço inoxidável
10	Caixa para Medidor
11	Curva 90° - 2" PVC
12	Parafuso cabeça quadrada zincado por imersão a quente
13	Eletroduto do Ramal de Carga - 2" em PVC Rígido
14	Condutores do Ramal de Carga - 3x1x25mm²+25mm² 0,6/1Kv
15	Eletroduto para o aterramento - 1" PVC Rígido
16	Condutor de Aterramento - 16mm² 0,6/1kV
17	Caixa de passagem Subterrânea 65x41x85cm, Tampa de Ferro Nodular B125 - Dimensões: 70x46cm
18	Haste de Aterramento - 2400mm - 254um de Cobre
19	Luva Vedada
20	Bucha e arruela de alumínio, ou flange
21	Conector cunha para aterramento
22	Fundo da caixa com camada de brita n°2
23	Tampa da caixa de passagem Padrão Celesc 70x46 - B125.
24	Fita de Sinalização

Notas

1. O eletroduto deve ficar aparente até a entrada na caixa de medição;
2. Não é permitida a cobertura (embutir) o eletroduto após a ligação;
3. A mureta deve ser arrematada com acabamento em reboco, incluse a parte posterior;
4. Deve ser deixado sobra mínima de 1m de cada condutor no interior na caixa de passagem;
5. Quando a caixa de passagem for instalada no passeio ou acesso público, a tampa deve ser obrigatoriamente em Ferro Fundido Nodular padrão Celesc D;
6. O padrão pode ser construído com a Montagem de Medição Direta (MMD);
7. Medidas em centímetros quando não indicada a unidade de medida.

MUNICÍPIO DE ARARANGUÁ
Terra nessa

PREFEITURA MUNICIPAL DE ARARANGUA - SC
SECRETARIA DE OBRAS, VIAÇÃO E SERVIÇOS URBANOS
RUA 15 DE NOVEMBRO Nº 2001, CEP - CENTRO
ADM. CESAR A. CESAR / CRISTIANO S. COSTA

PREFEITURA MUNICIPAL DE ARARANGUÁ
REFORMA PRAÇA CIDADE ALTA

LOCAL: Av. Vereador Manoel Costa, 488, Jardim das Avenidas, Araranguá-SC
COORDENADAS: 28°56'46,4"S 49°27'51,8"W

PROJETO: ELÉTRICO
PLANTA BAIXA, E DETALHAMENTOS
REFORMA SÃO JOSÉ
ART: 12004931-4

RESP. TECNICO
govbr
Documento assinado digitalmente
LUIZ GUILHERME DA SILVA DESTRO
Data: 06/05/2026 17:41:02-0300
Verifique em https://validar.iti.gov.br

ASSUNTO
- PROJETO ELÉTRICO
- DIAGRAMA UNIFILAR
- ENTRADA DE ENERGIA
- LEGENDAS
- QUADRO DE CARGAS

DATA: AGOSTO / 2026
LEVANTAMENTO: Luiz Guilherme da Silva Destro
PROJETO: Luiz Guilherme da Silva Destro
PRANCHA: 01